Chopper pumpe til fisk

Langakslet motorpumpe med neddykkede komponenter i syrefast rustfrit stål

Landia centrifugalpumpe type MPFR-I med 18,5 kW motor og 5" pumperør. Særligt velegnet til findeling og pumpning af f.eks. fiskeaffald ved fremstilling af fiskeensilage. Indbygget blandesystem til kombineret findeling og blanding før pumpning.

Pumpe til håndtering af fiskeaffald

Affald fra forarbejdning af fisk samt hele frasorterede fisk findeles og pumpes videre i processen ved fremstilling af eksempelvis fiskeensilage.

Billedet viser en langakslet Landia pumpe monteret i en rustfri tank. Fiskeaffaldet fyldes i tanken, hvorefter pumpens blandesystem findeler og omrører tankindholdet inden viderepumpning.

Kvalitet i hver detalje

Fiskeaffald i blandetanken:

Ensilagemassen efter findeling og blanding med pumpen:

Chopper pumpe MPFR-I

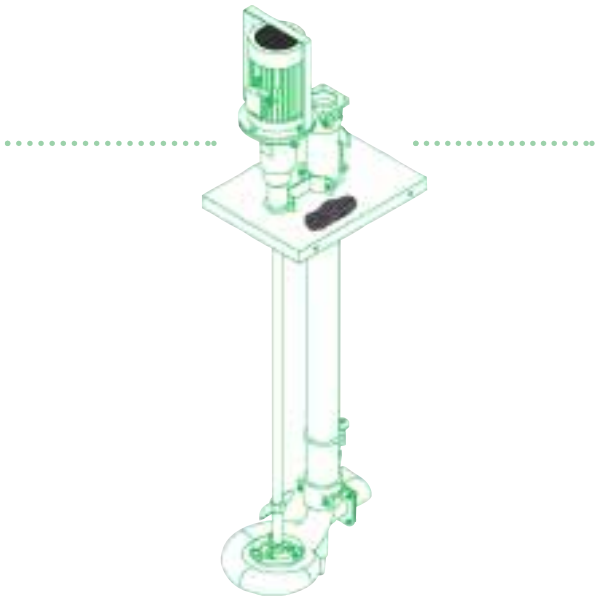

- Specialpumpe til fiskeindustrien med fødepropel, blandesystem og udvidet knivsystem.
- Alle neddykkelige dele i syrefast, rustfrit stål.
- Mediesmurte lejer.
- Udstyr til montering i blandetank.
- Driftssikker og betjeningsvenlig.

Landia leverer også rustfri dykpumper og motorpumper til tøropstilling.
Kontakt os for yderligere oplysninger.

Ret til ændringer af tekniske specifikationer forbeholdes.
Den anførte tekst og tekniske data må ikke helt eller delvist gengives uden tilladelse fra Landia A/S
AHOOB.A15-010302

Kontakt venligst:

LANDIA A/S DENMARK ISO 9001

Landia A/S
Industrivej 2
DK-6940 Lem St.
Tel.: +45 97 34 12 44
Fax: +45 97 34 16 98
e-mail: info@landia.dk
www.landia.dk